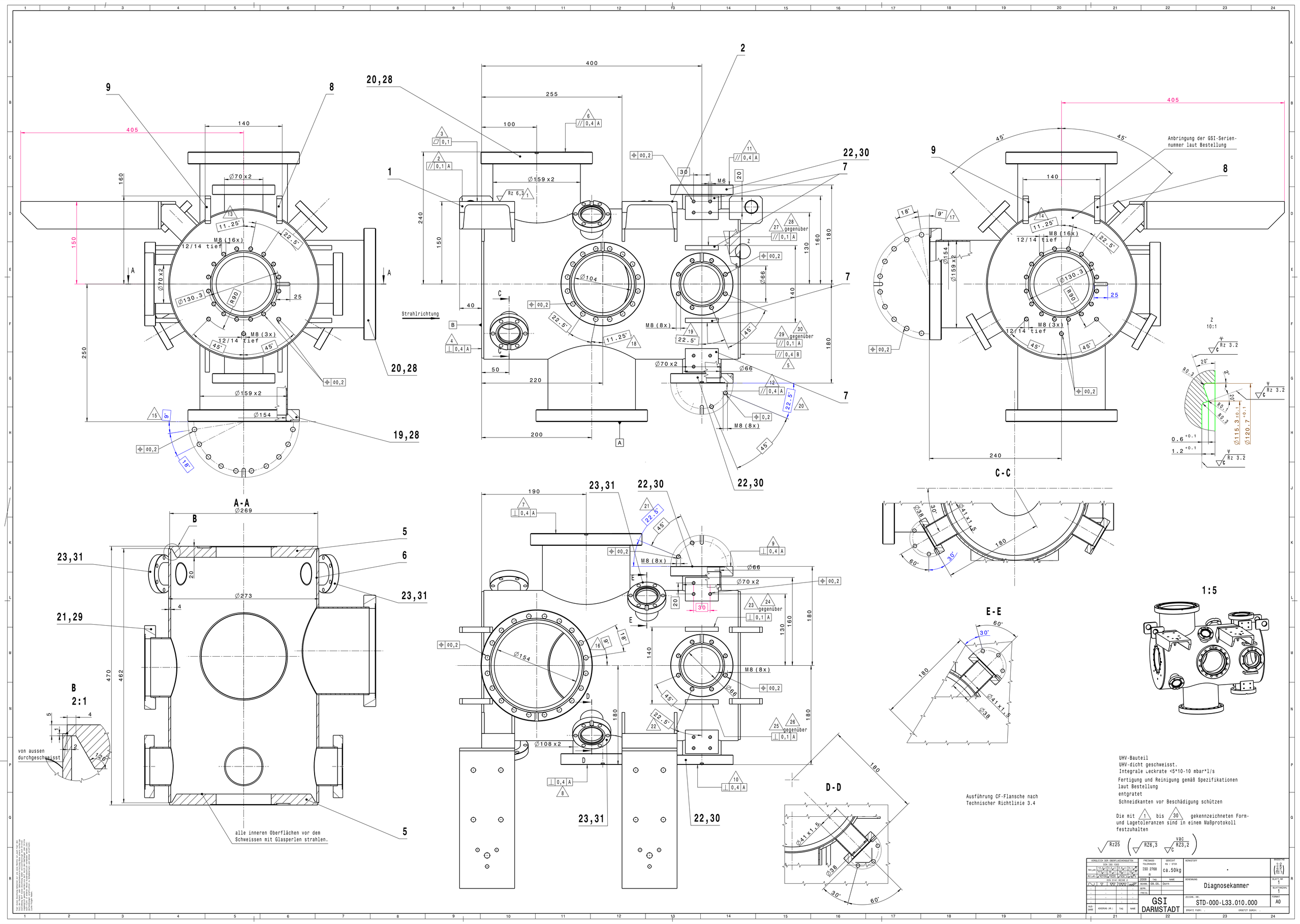

UHV-Bauteil
UHV-dicht geschweisst.
Integrale Leckrate <5*10-10 mbar*l/s
Fertigung und Reinigung gemäß Spezifikationen laut Bestellung
entgratet
Schneidkanten vor Beschädigung schützen

Die mit 1 bis 30 gekennzeichneten Form- und Lagetoleranzen sind in einem Maßprotokoll festzuhalten

Rz25 (Rz6,3 vac Rz3,2)

Ausführung CF-Flansche nach Technischer Richtlinie 3.4

VERGLEICH DER OBERFLÄCHENGÜTEN DIN ISO 1302	FREIMASS-TOLERANZEN ISO 2768 m	GEWICHT KG / STCK ca.50kg	WERKSTOFF .	MASSSTAB 1:2 (1:1) (10:1)
RA(µm) 12.5 / 3.2 / 1.6 / 0.8 / 0.4 / 0.1 / 0.05 / 0.025 / 0.012 / 0.006 / 0.003 / 0.001				
RZ(µm) R100 / R25 / R6,3 / R1,6 / R0,4 / R0,1 / R0,05 / R0,025 / R0,012 / R0,006 / R0,003 / R0,001				
DIN 3141 REIHE 2	2008 TAG NAME		BENENNUNG Diagnosekammer	BLATT-NR 1
	BEARB. 09.05. Dorn			BLATTANZAHL 1
	GEPR.			
	FREIG.			
AUS-GABE / ÄNDERUNG (NR.) / TAG / NAME	GSI DARMSTADT		ZEICHN.-NR. STD-000-L33.010.000	FORMAT A0
			ERSATZ FÜER: .	ERSETZT DURCH: .