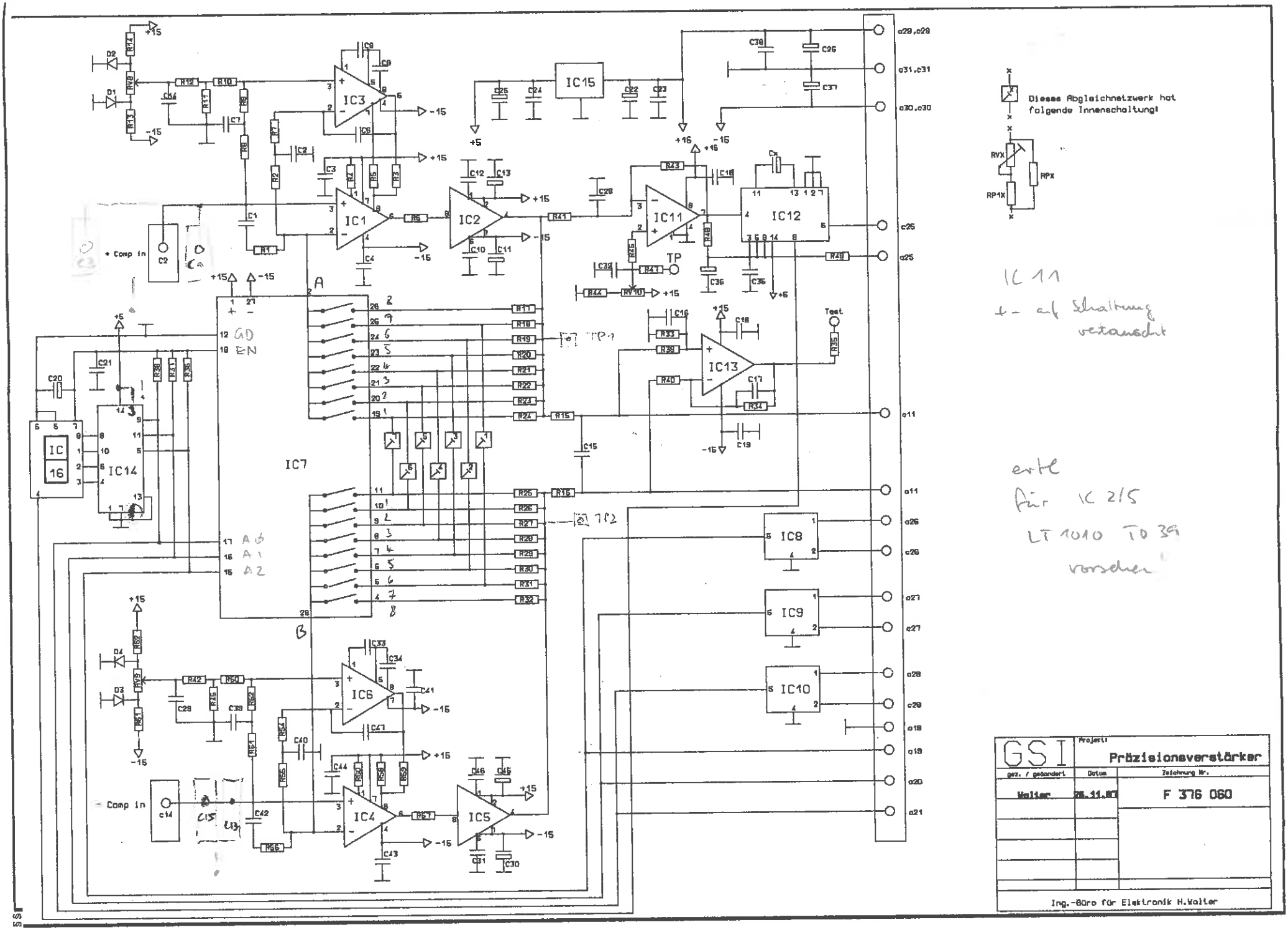
IC1
IC2
IC3
IC4
IC5
IC6
IC7
IC8
IC9
IC10
IC11
IC12
IC13
IC14
IC15
IC 16
+ Comp in
- Comp in
TP
Test
GD
EN
A0
A1
A2
Diese Abgleichnetzwerk hat folgende Innenschaltung!
RVX
RPX
RP1X
IC 11
+ - auf Schaltung vertauscht
evtl für IC 2/5 LT 1010 TO 39 vorsehen
GSI
Projekt: Präzisionsverstärker
gez. / geändert
Datum
Zeichnung Nr.
Walter
26.11.87
F 376 060
Ing.-Büro für Elektronik H.Walter