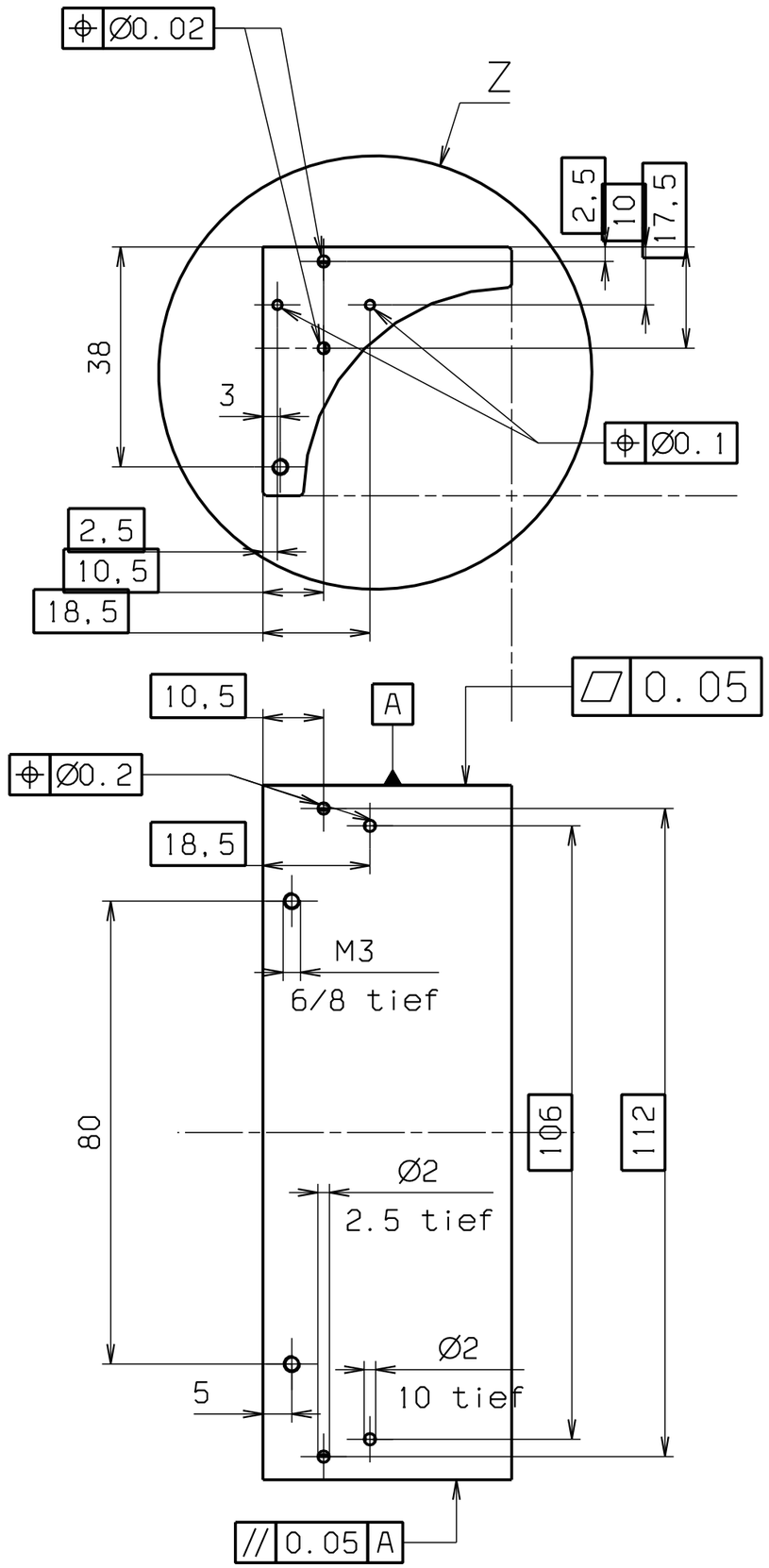


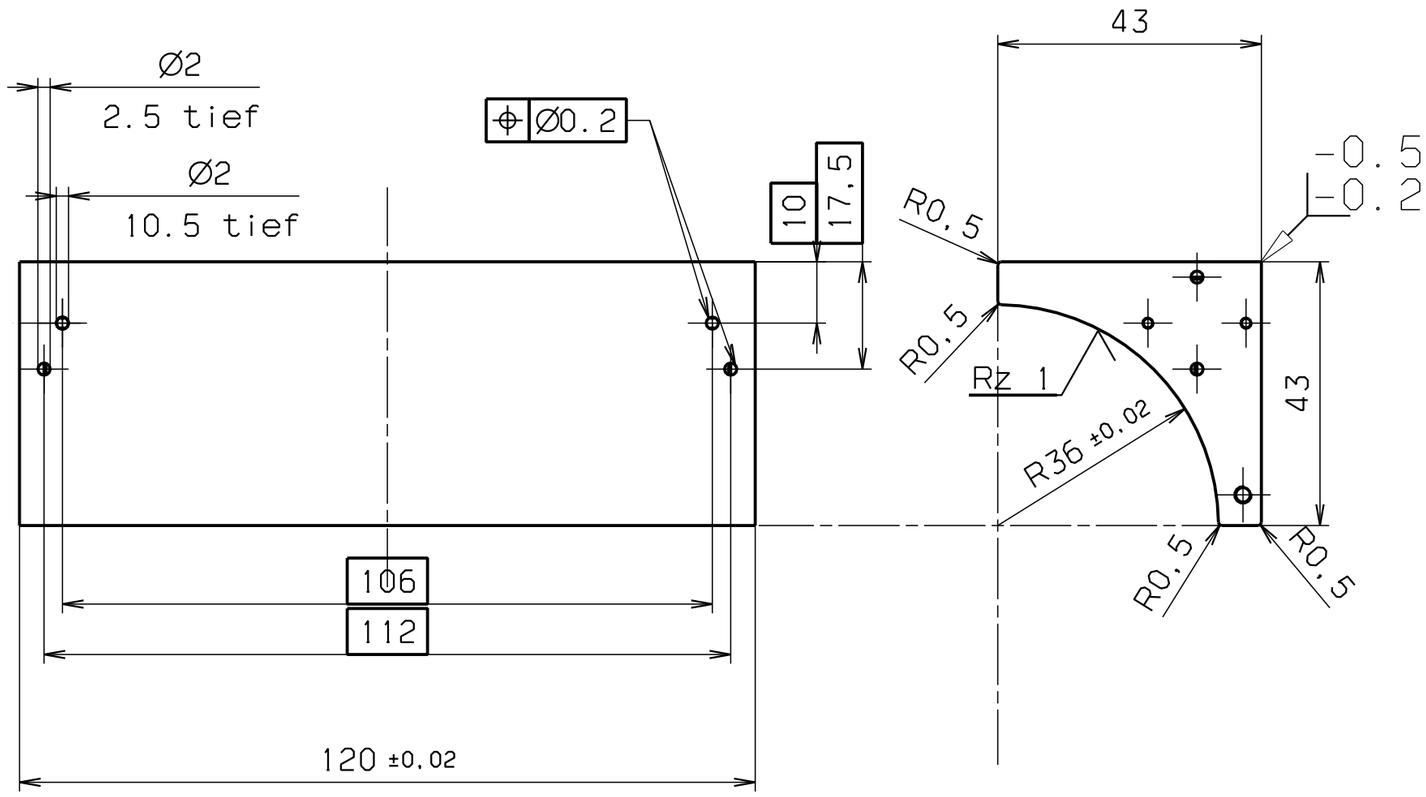


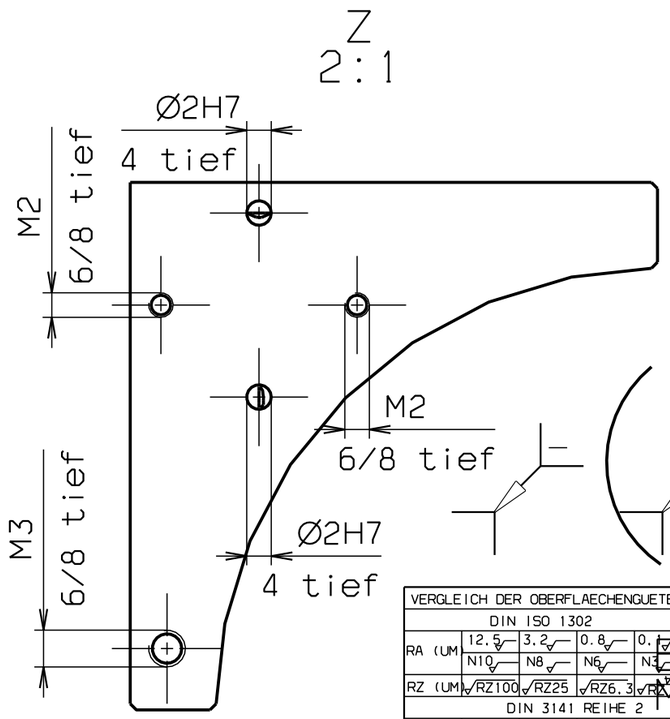


ultraschallgereinigt
elektrolytisch poliert

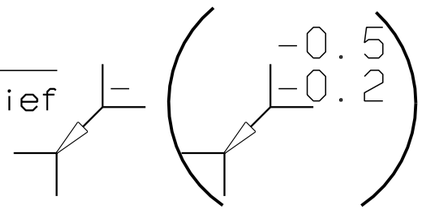


Rz 6.3 (Rz 1)

| VERGLEICH DER OBERFLAECHENGUETEN | | | | | FREIMASS-TOLERANZEN | GEWICHT KG / STCK | WERKSTOFF | MASSSTAB |
|---|---|---|---|---|---|---|---|---|
| DIN ISO 1302 | | | | | DIN ISO 2768 m H | | AlMgSi0.5F22 o.ä. | 1:1 (2:1) |
| RA (UM) | 12.5 | 3.2 | 0.8 | 0.1 | | | | |
| | N10 | N8 | N6 | N3 | | | | |
| RZ (UM) | RZ100 | RZ25 | RZ6.3 | RZ1 | | | | |
| DIN 3141 REIHE 2 | | | | | 2003 TAG | NAME | 2:1 | BLATT-NR 1 |
| | | | | VAK | BEARB. 08.08. | Dorn | Kondensatorplatte aussen | BLATTANZAHL 1 |
| | | | | | GEPR. | | | |
| | | | | | NORM | | | |
| AUS-GABE | AENDERUNG | TAG | NAME | | GSI DARMSTADT | | STD-V01-L01.251.006 | |
| | | | | | | | ERSATZ FUER: ERSETZT DURCH: | |

MASSSTAB!

Fuer diese Zeichnung behalten wir uns alle Rechte vor,auch fuer den Fall der Patent- oder Gebrauchsmustererteilung.Ohne unsere vorherige Zustimmung darf diese Zeichnung weder vervielfaeltigt noch Dritten zugaenglich gemacht werden;sie darf durch den Empfaenger oder Dritte auch nicht in anderer Weise mibbraeuchlich verwendet werden.Zuwiderhandlungen verpflichten zu Schadenersatz und können strafrechtliche Folgen haben.

dorn

JUNE 19, 2012