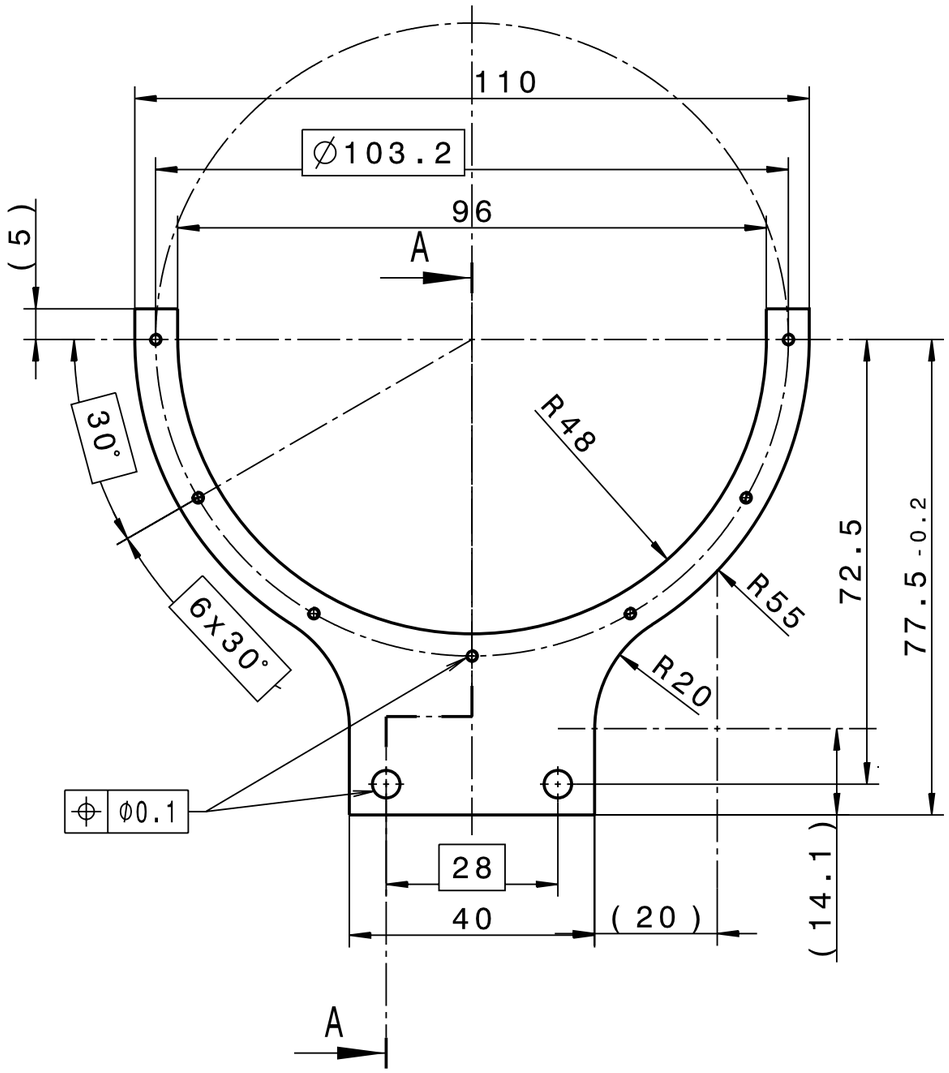

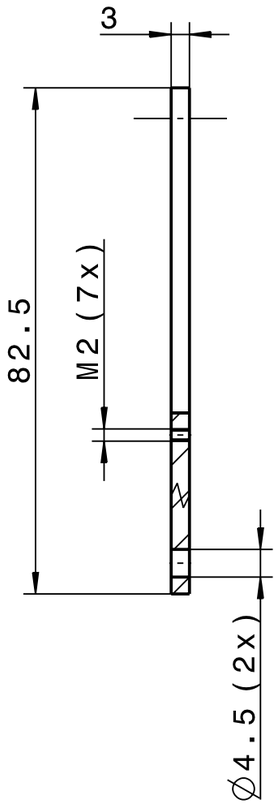

entgratet
Ultraschallreinigen

Rz 25

VERGLEICH DER OBERFLAECHENGUETEN				
DIN ISO 1302				
RA(µM)	12,5 / N10	3,2 / N8	0.8 / N6	0,1 / N3
RZ(µM)	RZ100	RZ25	RZ6,3	RZ 1
DIN 3141 REIHE 2				
∿	▽	▽▽	▽▽▽	VAK
.	.	.	.	
.	.	.	.	
.	.	.	.	
.	.	.	.	
AUS-GABE	AENDERUNG (NR.)	TAG	NAME	

FREIMASS-TOLERANZEN	GEWICHT KG / STCK	WERKSTOFF	MASSSTAB
ISO 2768 m		1.4301	1:1

	TAG	NAME
2010		
BEARB.	07.06.	Güttler
GEPR.		
FREIG.		

BENENNUNG: Halterung Shutter

BLATT-NR: 1
BLATTANZAHL: 1

GSI DARMSTADT

ZEICHN.-NR.: STD-000-L34.110.001

FORMAT: A3

ERSATZ FUER: . ERSETZT DURCH: .

Fuer diese Zeichnung behalten wir uns alle Rechte vor,auch fuer den Fall der Patent- oder Gebrauchsmustererteilung.Ohne unsere vorherige Zustimmung darf diese Zeichnung weder vervielfaeltigt noch Dritten zugaenglich gemacht werden;sie darf durch den Empfaenger oder Dritte auch nicht in anderer Weise missbraeuchlich verwendet werden.Zuwiderhandlungen verpflichten zu Schadensersatz und können strafrechtliche Folgen haben.