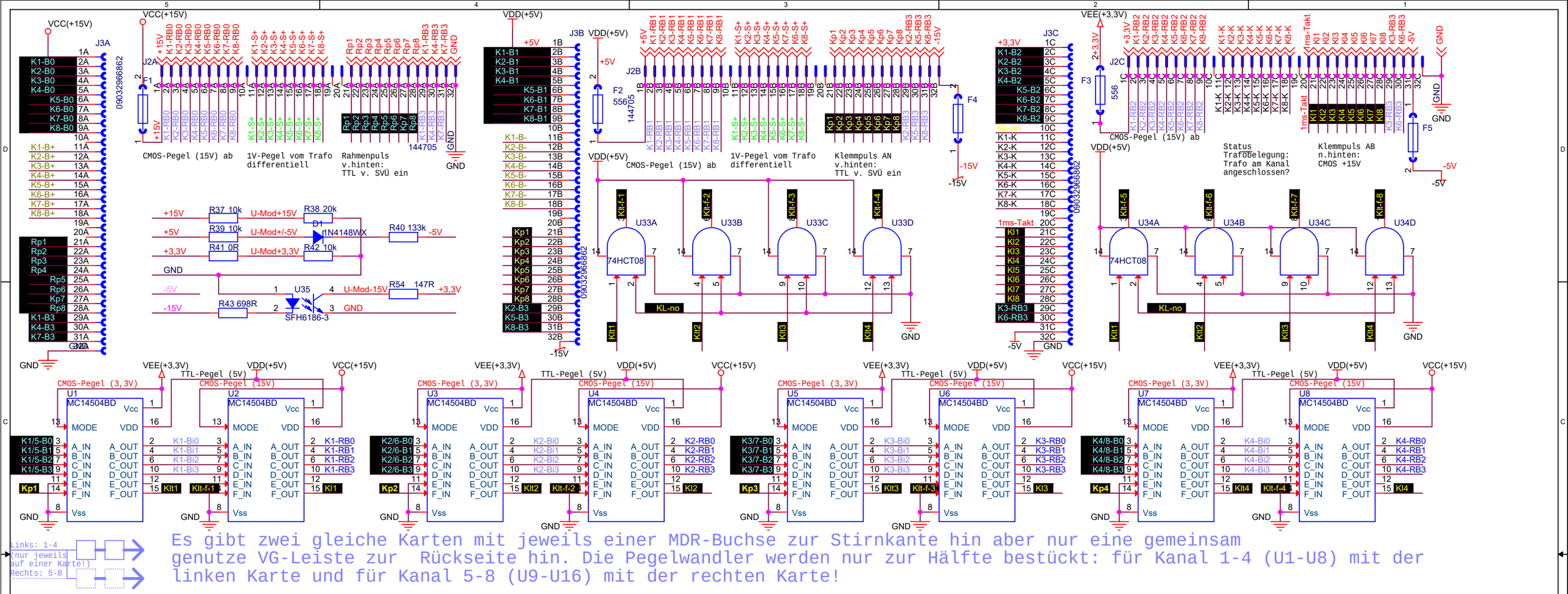

Monitorausgang:
Single ended - GND bezogen
Verstärkung G = 2
=> g = 1 am 50R-Abschlusswiderstand
Osszi!
Out: +/-1V (mögl. +/-15V hochohmig)
kurzschlussfest

G = 1 + 6,0 k/ 6,04k

Die Trafosignale sollten, so die Trafoswicklungen korrekt angeschlossen sind, immer positiv sein.
Im Fehlerfalle ist das evtl. nicht so und könnte mit den hier vorgesehenen bipolar versorgten Monitor-OPAs gesehen werden!

GSI
Gesellschaft für Schwerionenforschung mbH
Planckstrasse 1
D-64291 Darmstadt
GERMANY
www.gsi.de

MDR-IO

Design: K:\GSIJOB\SD\MAPS-2021\MDR-IO\MDR-IO.DSN
Modified: Friday, September 03, 2021 | Size: A3 | Page: 1 / 1
Designer: <Designer> | Layouter: <Layouter>