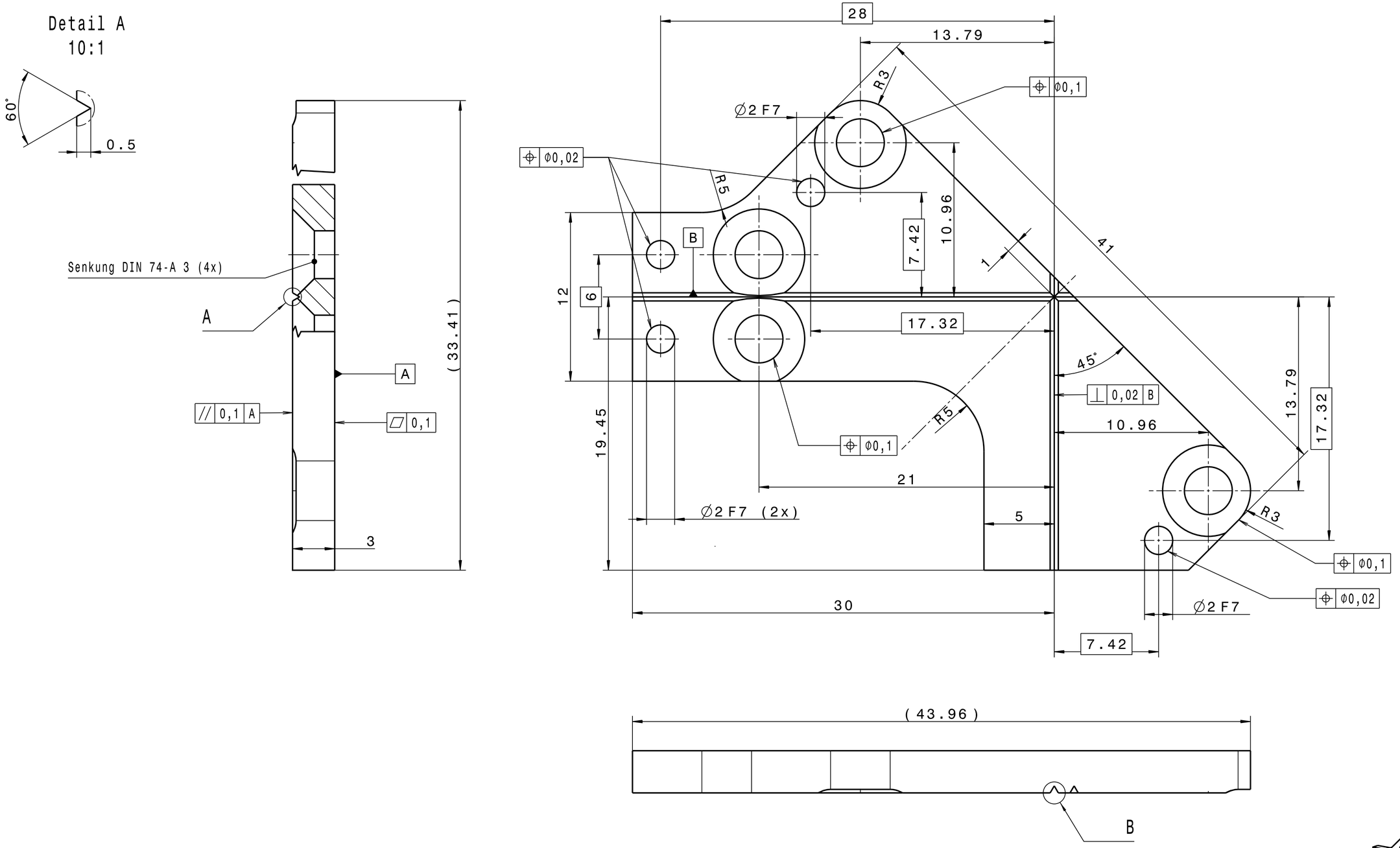

Detail B
10:1

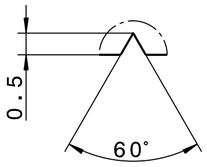

entgratet
ultraschallgereinigt
mit Graphitspray geschwärzt

Rz25

VERGLEICH DER OBERFLAECHENGUETEN				
DIN ISO 1302				
RA(µM)	12,5	3,2	0.8	0,1
	N10	N8	N6	N3
RZ(µM)	RZ100	RZ25	RZ6,3	RZ 1
DIN 3141 REIHE 2				
				VAK
.	.	.	.	.
.	.	.	.	.
.	.	.	.	.
A	2x Ø2F7 hinzu	11.08.09	Dorn	
AUS-GABE	AENDERUNG (NR.)	TAG	NAME	

FREIMASS-TOLERANZEN	GEWICHT KG / STCK
ISO 2768 m	

2008	TAG	NAME
BEARB.	14.08.	Dorn
GEPR.		
FREIG.		

GSI
DARMSTADT

WERKSTOFF	MASSSTAB
1.4301	1:
BENENNUNG	BLATT-NR 1
Seitenteil 2	BLATTANZAHL 1
ZEICHN.-NR. STD-000-L33.310.002A	FORMAT A2
ERSATZ FUER: . ERSETZT DURCH: .	

Fuer diese Zeichnung behalten wir uns alle Rechte vor,auch fuer den Fall der Patent- oder Gebrauchsmusterverteilung.Ohne unsere vorherige Zustimmung darf diese Zeichnung weder vervielfaeltigt noch Dritten zugaenglich gemacht werden;sie darf durch den Empfaenger oder Dritte auch nicht in anderer Weise missbraeuchlich verwendet werden.Zuwiderhandlungen verpflichten zu Schadenersatz und können strafrechtliche Folgen haben.